ALUMINCO®

ALUMINIUM BUILDING SYSTEMS

Σύστημα Στήριξης Υαλοπίνακα

Crystalline® railing system

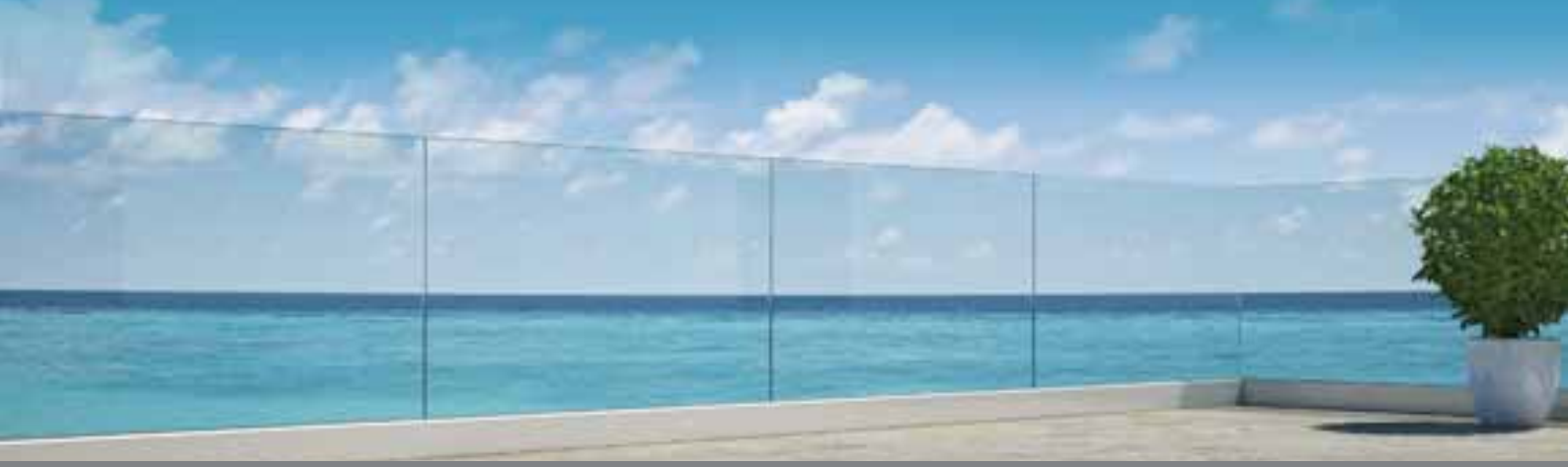

www.aluminco.com

Η ALUMINCO, με έδρα τα Οινόφυτα Βοιωτίας, είναι η πρώτη εταιρία στον κλάδο που από την ίδρυσή της ξεκίνησε με την παραγωγή προϊόντων από χυτό αλουμίνιο πάνω σε παραδοσιακά μοτίβα. Σήμερα, αξιοποιώντας 28 χρόνια εμπειρίας στον χώρο, έχει μετεξελιχθεί σε μια ολοκληρωμένη, κάθετη βιομηχανία αλουμινίου. Στο κέντρο παραγωγής της διατηρεί ολοκληρωμένες μονάδες επεξεργασίας, ηλεκτροστατικής βαφής, μοντάζ, φινιρίσματος, συσκευασίας και αποθήκευσης των προϊόντων που παράγει και παραδίδει.

Η ALUMINCO προσφέρει σύγχρονες αρχιτεκτονικές και κατασκευαστικές λύσεις με βάση το αλουμίνιο, στις οποίες περιλαμβάνονται:

- Πλήρης σειρά ανοιγόμενων και συρόμενων συστημάτων αλουμινίου, ψυχρών και θερμομονωτικών.
- Πληθώρα σχεδίων σε πάνελ αλουμινίου για κάθε αρχιτεκτονική και κατασκευαστική ανάγκη με έμφαση στην αισθητική, τη λειτουργικότητα και την ασφάλεια.
- Πόρτες ασφαλείας και θωρακισμένες πόρτες για κύριες εισόδους επαγγελματικών ή ιδιωτικών κτιρίων. Διατίθενται σε παραδοσιακό ή σύγχρονο στυλ, σε μεγάλη ποικιλία σχεδίων και χρωμάτων.
- Συστήματα καγκέλων για μπαλκόνια, βεράντες και σκάλες. Σε παραδοσιακά και μοντέρνα σχέδια, από χυτό αλουμίνιο, προφίλ αλουμινίου ή τύπου inox συνδυασμένα με πολυκαρμπονικά φύλλα.
- Συστήματα εξωτερικών χώρων όπως πέργκολες, αίθρια, στέγαστρα εισόδων, αυλόπορτες, αυλόγυροι και φωτιστικά, προσφέροντας ολοκληρωμένες λύσεις στην κατασκευή κτιρίων υψηλών απαιτήσεων.

Με εξαγωγική δραστηριότητα σε πάνω από 60 χώρες σε όλο τον κόσμο, η ALUMINCO είναι προσηλωμένη στον τομέα της συνεχούς έρευνας και ανάπτυξης προϊόντων που ανταποκρίνονται ποιοτικά, αισθητικά και λειτουργικά στις απαιτητικές και ταχύτατα εξελισσόμενες αγορές.

Η διαδικασία βαφής των προϊόντων της βασίζεται στις προδιαγραφές QUALICOAT και SEASIDE CLASS (επεξεργασία παραθαλάσσιας κλάσης) ενώ τηρεί σύστημα διαχείρισης ποιότητας κατά ISO 9001 και σύστημα περιβαλλοντικής διαχείρισης κατά ISO 14001.

Όλα τα συστήματα αλουμινίου και καγκέλων σχεδιάζονται, αναπτύσσονται και δοκιμάζονται στο τμήμα Έρευνας & Ανάπτυξης της εταιρείας και στη συνέχεια πιστοποιούνται από αναγνωρισμένα ινστιτούτα και διεθνείς οργανισμούς όπως το IFT Rosenheim Γερμανίας, το Instituto Giordano Ιταλίας, το ΕΚΑΝΑΛ (Ελληνικό Κέντρο Ανάπτυξης Αλουμινίου) Ελλάδας κ.α.

Η ALUMINCO οδηγεί τις εξελίξεις στον τομέα του αλουμινίου, αναβαθμίζοντας συνεχώς τις υπηρεσίες και τα προϊόντα που προσφέρει, με ολοκληρωμένες λύσεις που καλύπτουν τις ανάγκες της σύγχρονης κατασκευής και βελτιώνουν την ποιότητα ζωής δημιουργώντας σχέσεις εμπιστοσύνης με τον τεχνικό κόσμο και το καταναλωτικό κοινό.

Type A Σύστημα Επιδαπέδιας Στήριξης Υαλοπίνακα

Σύστημα Επιδαπέδιας Στήριξης Υαλοπίνακα

Σύστημα επιδαπέδιας στήριξης υαλοπίνακα με προφίλ αλουμινίου για την κατασκευή γυάλινου καγκέλου πάνω σε τελικό δάπεδο ή πάνω σε στηθαίο. Το σύστημα δέχεται κάθετα υαλοπίνακα πάχους 16mm και ύψους έως 1000mm (προτείνονται triplex, securit). Η βάση καλύπτεται με καπάκια αλουμινίου οβάλ διατομής και δίνει τη δυνατότητα εύκολης αφαίρεσης σε περίπτωση αντικατάστασης του υαλοπίνακα, χωρίς να προκαλούνται φθορές στο δάπεδο ή στο ίδιο το σύστημα. Τα καπάκια διατίθενται σε μεγάλη χρωματική ποικιλία, σε ειδικά χρώματα, ανοδίωση inox καθώς επίσης αποχρώσεις σε απομίμηση ξύλου.

Τρόπος εγκατάστασης

1. Ευθυγραμμίζουμε και στερεώνουμε τις βάσεις.
2. Τοποθετούμε τους σφιγκτήρες των βάσεων.
3. Τοποθετούμε και συσφίγγουμε τον υαλοπίνακα.
4. Εφαρμόζουμε τα καπάκια και τις τάπες των βάσεων.

Πλεονεκτήματα

Το ιδανικό σύστημα για μπαλκόνια, σκάλες και περιφράξεις κτιρίων με υψηλές αρχιτεκτονικές απαιτήσεις. Προσφέρει εντυπωσιακό αισθητικό και λειτουργικό αποτέλεσμα, χωρίς να περιορίζει τη θέα.

- Άριστο αισθητικό αποτέλεσμα.
- Ανεμπόδιστη θέα.
- Ευκολία στον καθαρισμό.
- Αποφυγή συντήρησης του καγκέλου.
- Οικονομία στην κατασκευή.
- Σύμφωνα με τα πρότυπα UNI EN 10807 & NF P01-013.
- Σύστημα με κατοχύρωση πατέντας.

Type B Σύστημα Ρυθμιζόμενης Επιδαπέδιας Στήριξης Υαλοπίνακα

Σύστημα Ρυθμιζόμενης Επιδαπέδιας Στήριξης Υαλοπίνακα

Σύστημα ρυθμιζόμενης επιδαπέδιας στήριξης υαλοπίνακα με προφίλ αλουμινίου για την κατασκευή γυάλινου καγκέλου πάνω σε τελικό δάπεδο ή πάνω σε στηθαίο. Οι βάσεις τοποθετούνται σε ειδικό οδηγό για καλύτερη στήριξη και ευθυγράμμιση του συστήματος. Στη συνέχεια τοποθετούνται τα καπάκια και οι τάπες αλουμινίου οβάλ διατομής. Το σύστημα δέχεται κάθετα υαλοπίνακα (triplex,securit) πάχους 16 ή 20mm και ύψους έως 1000mm.

Τρόπος εγκατάστασης

Σε υαλοπίνακα 1000mm χρησιμοποιούμε τρείς βάσεις 150mm οι οποίες τοποθετούνται πάνω σε ειδικό οδηγό αλουμινίου. Στη συνέχεια στηρίζεται ο υαλοπίνακας, τα καπάκια και οι τάπες αλουμινίου που προσφέρουν το τελικό φινίρισμα.

1. Συρταρώνουμε τις βάσεις στον οδηγό και τον τοποθετούμε στο δάπεδο.
2. Τοποθετούμε τον υαλοπίνακα.
3. Ευθυγραμμίζουμε τον υαλοπίνακα ρυθμίζοντας τις πλάκες πίεσης.
4. Εφαρμόζουμε τα καπάκια και τις τάπες των βάσεων.

Πλεονεκτήματα

- Ευθυγράμμιση σε δύο άξονες (κάθετο A & οριζόντιο B).
- Οδηγός για εύκολη τοποθέτηση των βάσεων στήριξης.
- Συγκράτηση υαλοπίνακα με ειδικές πλάκες πίεσης.
- Εφαρμογή υαλοπίνακα 16 ή 20mm (triplex, securit).
- Σύμφωνα με τα πρότυπα UNI EN 10807 & NF P01-013.
- Σύστημα με κατοχύρωση πατέντας.

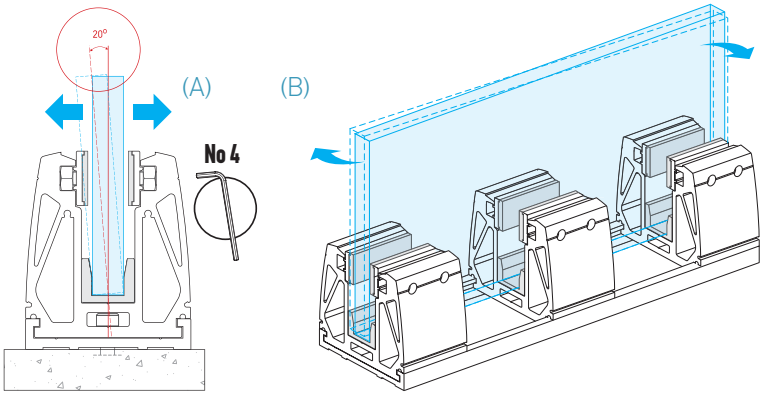

Type C Σύστημα Επιδαπέδιας Στήριξης Υαλοπίνακα

Σύστημα Επιδαπέδιας Στήριξης Υαλοπίνακα

Σύστημα επιδαπέδιας στήριξης υαλοπίνακα με προφίλ αλουμινίου για την κατασκευή γυάλινου καγκέλου πάνω σε τελικό δάπεδο. Οι βάσεις δέχονται υαλοπίνακα πάχους 16 ή 20mm και ύψους έως 1000mm και καλύπτονται εξωτερικά με καπάκια αλουμινίου, σχεδιασμένα σε ίσια γραμμή και εφαρμόζονται με τέτοιο τρόπο ώστε να παρέχουν τη δυνατότητα αφαίρεσης σε περίπτωση αντικατάστασης του υαλοπίνακα, χωρίς να προκαλούνται φθορές στο δάπεδο ή στο ίδιο το σύστημα.

Τρόπος εγκατάστασης

1. Ευθυγραμμίζουμε και στερεώνουμε τις βάσεις.
2. Τοποθετούμε τους σφιγκτήρες των βάσεων και το ειδικό στήριγμα του υαλοπίνακα.
3. Τοποθετούμε και συσφίγγουμε τον υαλοπίνακα.
4. Εφαρμόζουμε τα καπάκια και τις τάπες των βάσεων.

Πλεονεκτήματα

- Σύστημα πολλαπλών χρήσεων που καλύπτει κάθε κατασκευαστική απαίτηση (επιδαπέδιο, ενδοδαπέδιο σύστημα).
- Συγκράτηση υαλοπίνακα με ειδικούς σφιγκτήρες.
- Εφαρμογή υαλοπίνακα 16 ή 20mm (triplex, securit).

Type Cu Σύστημα Ενδοδαπέδιας Στήριξης Υαλοπίνακα

Σύστημα Ενδοδαπέδιας Στήριξης Υαλοπίνακα

Σύστημα ενδοδαπέδιας στήριξης υαλοπίνακα η οποία εγκιβωτίζεται στο δάπεδο. Η βάση καλύπτεται με καπάκια αλουμινίου και ελαστικά στεγανοποίησης στο ίδιο επίπεδο με το τελικό δάπεδο. Το σύστημα είναι ικανό να δεχθεί υαλοπίνακα πάχους 16 ή 20mm και ύψους έως 1000mm.

Τρόπος εγκατάστασης

Ο ειδικός οδηγός εγκιβωτίζεται στο δάπεδο όπου στη συνέχεια θα δεχθεί το ενδοδαπέδιο σύστημα στήριξης υαλοπίνακα. Η χύτευση του μπετόν γίνεται περιμετρικά του ειδικού ενδοδαπέδιου οδηγού ενώ ταυτόχρονα ρυθμίζουμε με το πρόσθετο προφίλ το ύψος του τελικού δαπέδου. Μετά την τοποθέτηση του τελικού δαπέδου κουμπώνουν τα καπάκια και τα λάστιχα στεγανοποίησης.

1. Τοποθετούμε και ρυθμίζουμε το βάθος του ενδοδαπέδιου οδηγού βάσης ανάλογα με το υλικό του τελικού δαπέδου.
2. Ρίχνουμε μπετόν περιμετρικά του οδηγού.
3. Τοποθετούμε την ενδοδαπέδια βάση και συσφίγγουμε τον υαλοπίνακα εφαρμόζοντας τα ελαστικά στεγανοποίησης και τα καπάκια αλουμινίου.

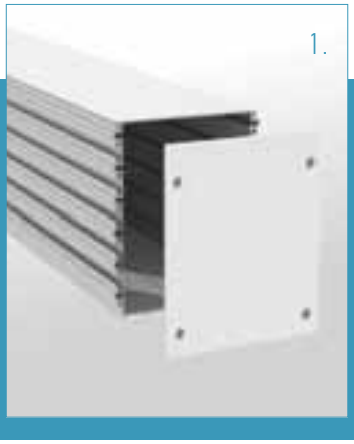

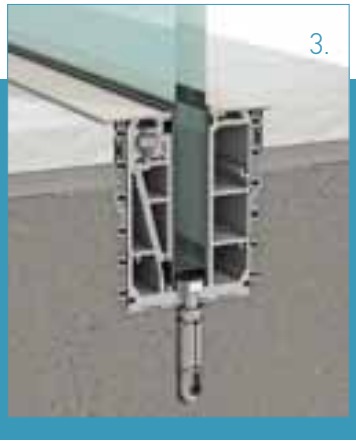

Type D Σύστημα Εξωτερικής Στήριξης Υαλοπίνακα

Σύστημα Εξωτερικής Στήριξης Υαλοπίνακα

Η βάση του προφίλ, που θα δεχθεί τον υαλοπίνακα πάχους 16 ή 20mm και ύψους έως 1000mm (προτείνονται triplex, securit) βιδώνεται στον τοίχο. Η επιτοίχια βάση βιδώνεται εξωτερικά του στηθαίου και στη συνέχεια τοποθετείται ο υαλοπίνακας του οποίου η στήριξη γίνεται με ειδικά μεταλλικά περικόχλια.

Πλεονεκτήματα

- Μοντέρνο αισθητικό αποτέλεσμα.
- Ανεμπόδιστη θέα.
- Εφαρμογή υαλοπίνακα 16 ή 20mm (triplex, securit).

Τρόπος εγκατάστασης

1. Βιδώνουμε την επιτοίχια βάση στο στηθαίο.
2. Τοποθετούμε και ευθυγραμμίζουμε τον υαλοπίνακα βιδώνοντας με ειδικά περικόχλια.
3. Εφαρμόζουμε πάνω και κάτω τα καπάκια αλουμινίου.

Type **Ds** | INOX Σύστημα Εξωτερικής Στήριξης Υαλοπίνακα

Για την εξωτερική στήριξη υαλοπίνακα προτείνεται εναλλακτικά ένα mini σύστημα από ανοξείδωτο ατσάλι σατινέ. Το σύστημα αποτελείται από επιτοίχια βάση στήριξης διαμέτρου Ø40mm ενώ δίνεται η δυνατότητα προσαρμογής κουπαστής με ειδικό εξάρτημα. Είναι ιδανικό για εφαρμογές μετωπικής στήριξης σε σκάλες και μπαλκόνια.

Πλεονεκτήματα

- Ευκολία στη κατασκευή.
- Ιδανικό για εφαρμογή σε σκάλα.
- Εφαρμογή υαλοπίνακα 10 έως 20mm (triplex, securit).

Κουπαστές

Το σύστημα Crystal Line μπορεί να δεχθεί σκέτο υαλοπίνακα 16 ή 20mm (triplex, securit) με ειδική λείανση στο τελείωμα του. Η ALUMINCO εξελίσσοντας το σύστημα διαθέτει στην αγορά 3 διαφορετικές κουπαστές αλουμινίου. Στρογγυλή Ø50 (εικ. 1), οβάλ 76mm (εικ. 2) με υποδοχή για τον υαλοπίνακα και με εξωτερικό στήριγμα που συγκρατεί κουπαστή διατομής Ø50 (εικ. 3, 4). Προσφέρουν την αίσθηση της ασφάλειας και προσθέτουν αισθητικά στην τελική όψη του καγκέλου. Οι κουπαστές είναι προαιρετικές και διατίθενται στο ίδιο χρώμα με τα καπάκια του προφίλ. Βάφονται με ηλεκτροστατική βαφή σε πολλές αποχρώσεις, ανοδίωση inox καθώς επίσης σε χρώματα απομίμησης ξύλου.

1.

2.

3.

4.

Προφίλ κουπαστών

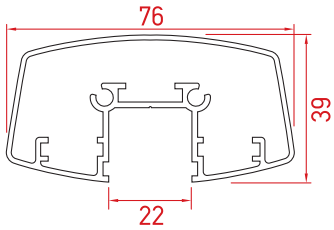

Οβάλ Κουπαστή

Κωδικός F85-200

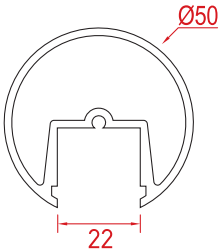

Στρογγυλή Κουπαστή

Κωδικός F85-201

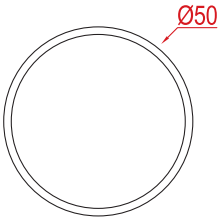

Στρογγυλή Κουπαστή

Κωδικός F50-200

Λάστιχα

Λάστιχο σφήνα κουπαστής F85-200 & F85-201 για υαλοπίνακα 16mm

Κωδικός F85-405M

Λάστιχο σφήνα κουπαστής F85-200 & F85-201 για υαλοπίνακα 20mm

Κωδικός EA 410-420

Εξαρτήματα κουπαστών

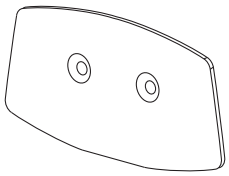

Τάπα Κουπαστή F85-200

Κωδικός F85-403

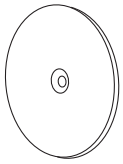

Τάπα Κουπαστή F85-201

Κωδικός F85-404

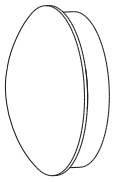

Τάπα Κουπαστή F50-200

Κωδικός 4434

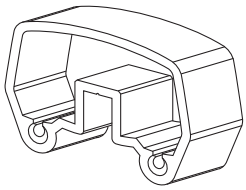

Αρμοκ. Κουπαστής F85-200

Κωδικός F85-402

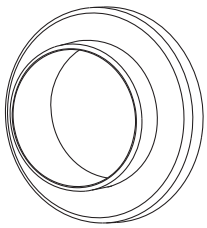

Αρμοκ. Κουπαστής F50-200 με Καπάκι

Κωδικός 4509Z

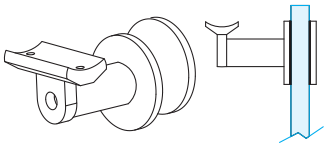

Στήριγμα Κουπαστής F50-200

Κωδικός F85-451

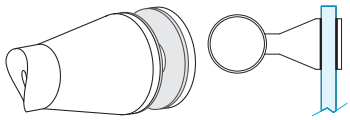

Στήριγμα Κουπαστής F50-200

Κωδικός 4148

Type A | Σύστημα Επιδαπέδιας Στήριξης Υαλοπίνακα

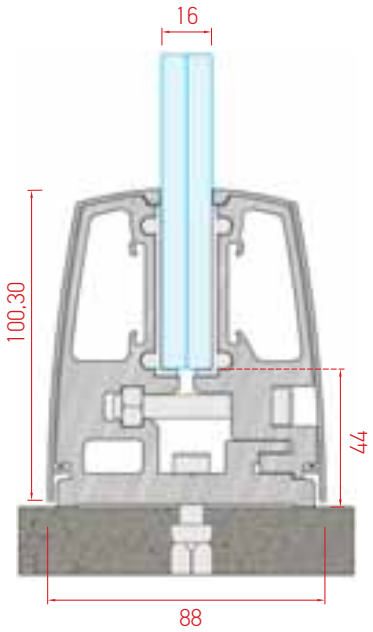

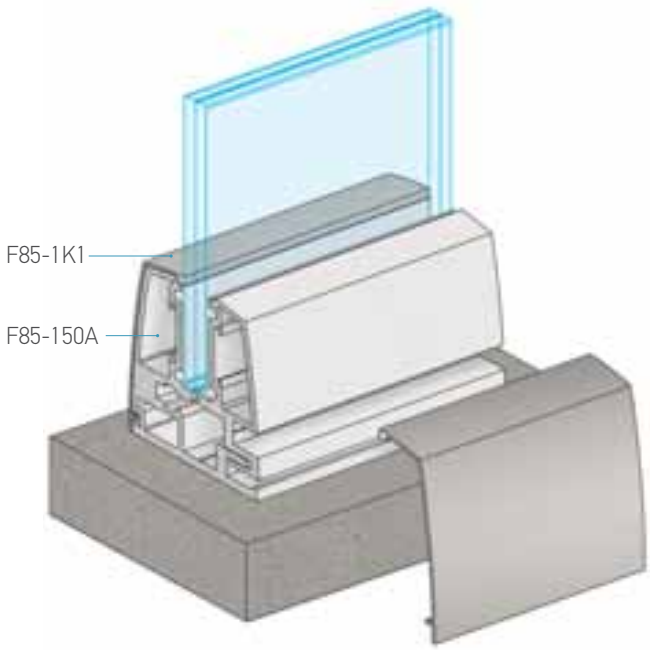

Διάταξη τύπου Α

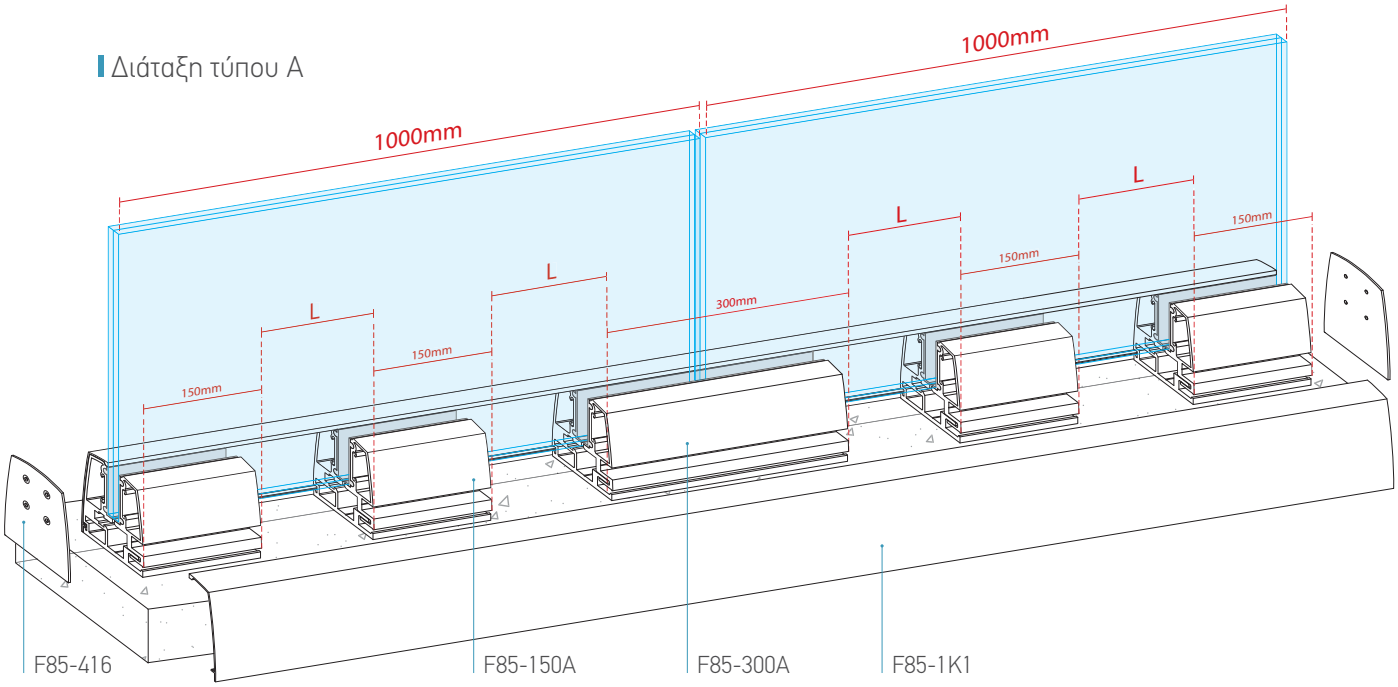

Προφίλ & εξαρτήματα συστήματος

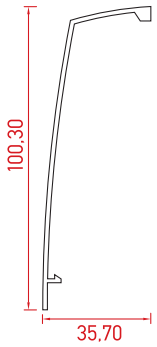

Καπάκι Βάσης

Κωδικός	F85-1K1
Βάρος	550 gr/m
Μήκος βέργας	6m

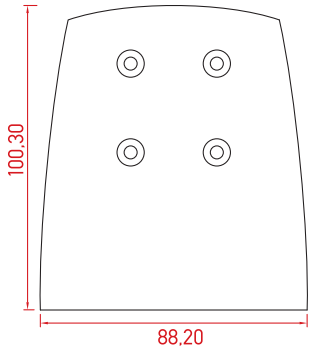

Τάπα

Κωδικός F85-416

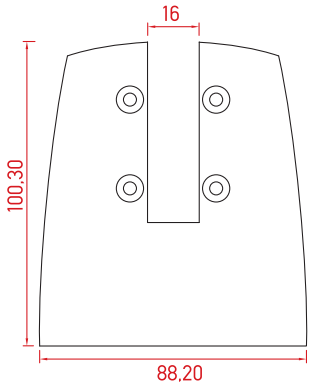

Τάπα

Κωδικός F85-416L

Βάσεις στήριξης υαλοπίνακα

Οι βάσεις στήριξης περιέχουν βίδες σύσφιξης και λάστιχα πίεσης.

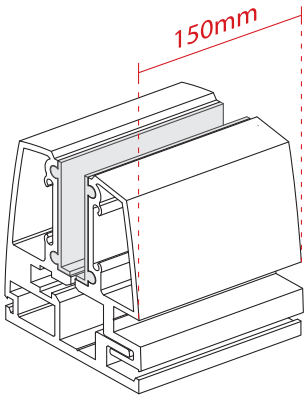

Κωδικός F85-150A

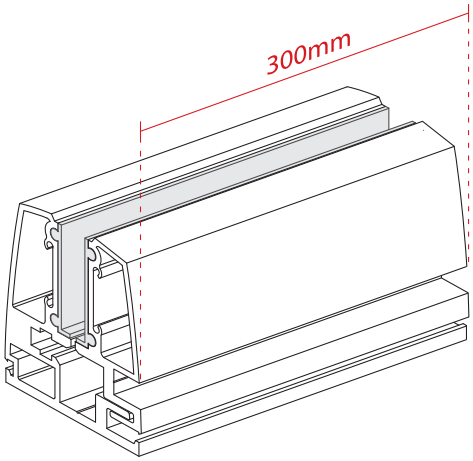

Κωδικός F85-300A

Type B Σύστημα Ρυθμιζόμενης Επιδαπέδιας Στήριξης Υαλοπίνακα

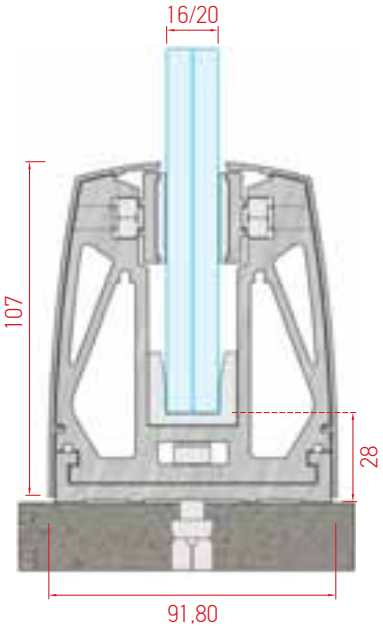

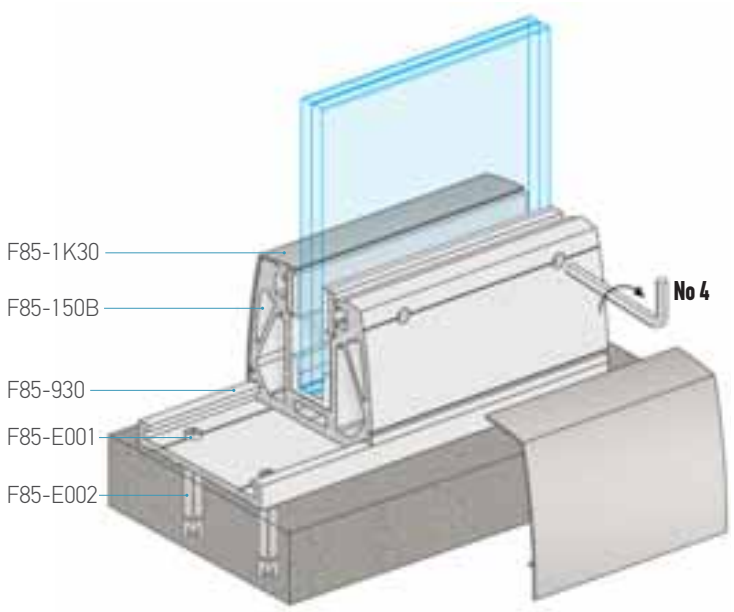

Διάταξη τύπου B

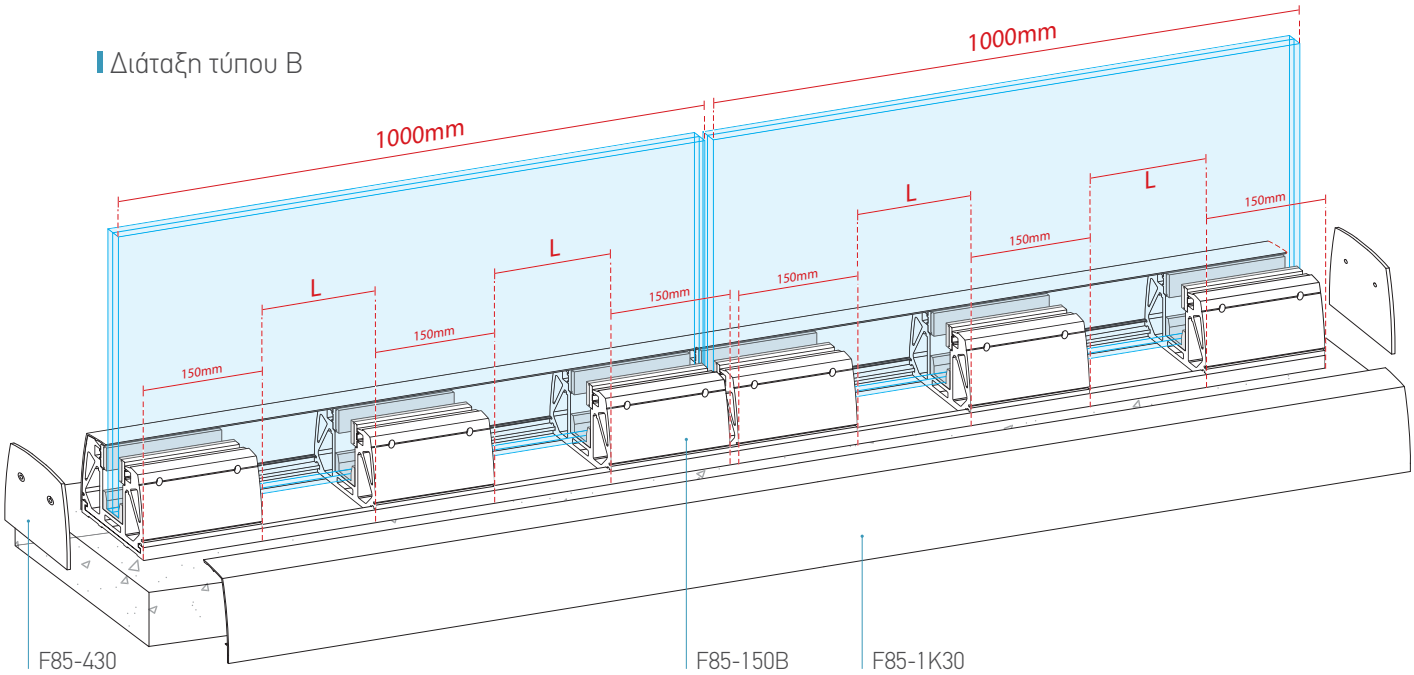

Προφίλ & εξαρτήματα συστήματος

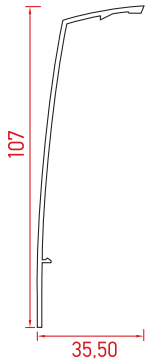

Καπάκι Βάσης

Κωδικός	F85-1K30
Βάρος	545 gr/m
Μήκος βέργας	6m

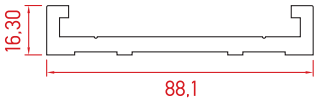

Οδηγός Βάσης

Κωδικός	F85-930
Βάρος	1565 gr/m
Μήκος βέργας	6m

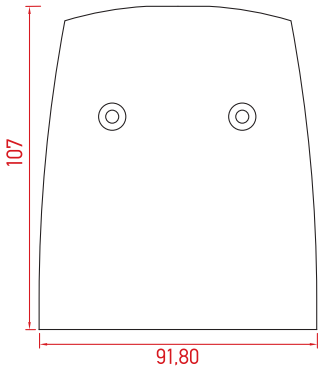

Τάπα

Κωδικός F85-430

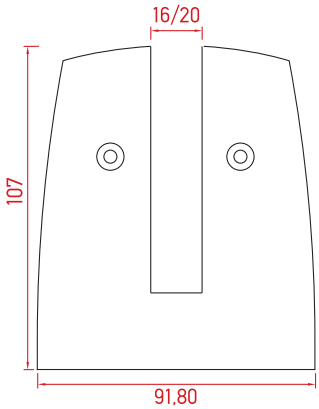

Τάπα

Κωδικός F85-430L (16mm)
F85-430M (20mm)

Βάσεις στήριξης υαλοπίνακα

Οι βάσεις στήριξης περιέχουν βίδες σύσφιξης, λάστιχα τακαρίσματος, λάστιχα και πλάκες πίεσης.

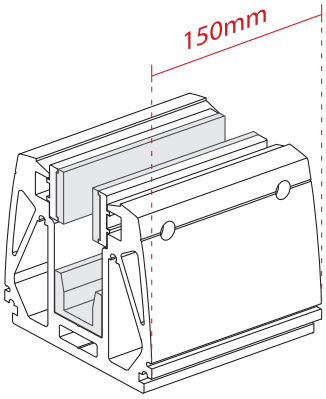

Για Υαλοπίνακα 16mm*

Κωδικός F85-150B/16

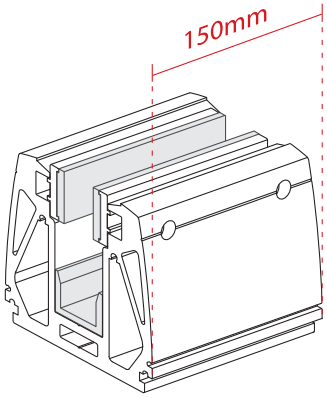

Για Υαλοπίνακα 20mm

Κωδικός F85-150B/20

**Στην περίπτωση τοποθέτησης υαλοπίνακα 16mm, είναι απαραίτητη η χρήση ειδικού λάστιχου σφήνας.*

Λάστιχο Σφήνα

Κωδικός F85-434

Type C | Σύστημα Επιδαπέδιας Στήριξης Υαλοπίνακα

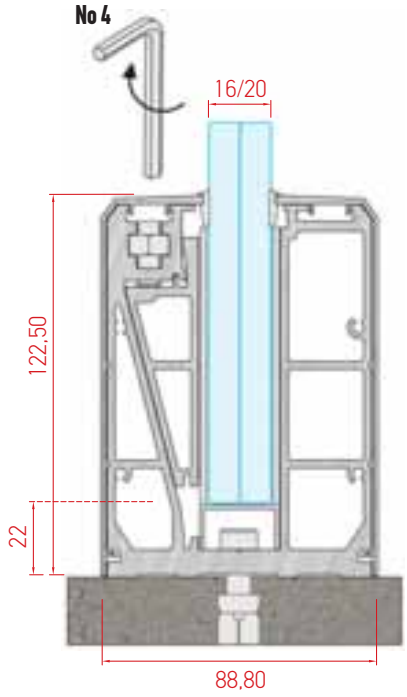

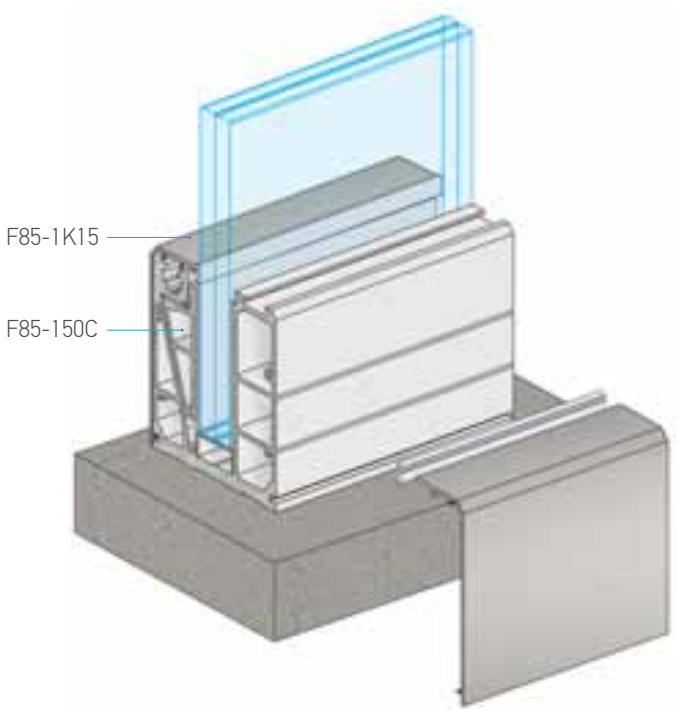

Διάταξη τύπου C

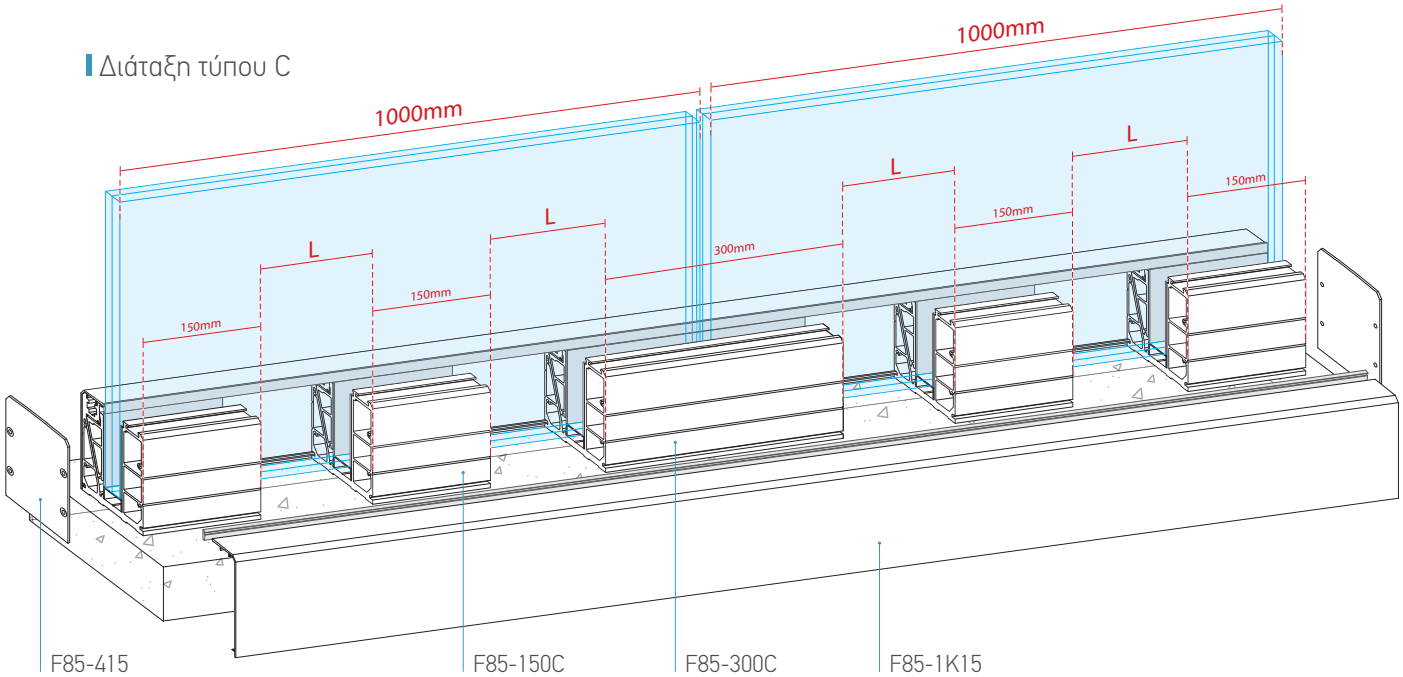

Προφίλ & εξαρτήματα συστήματος

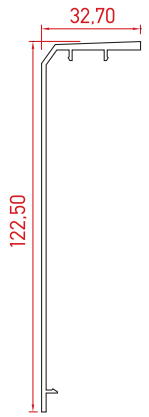

Καπάκι Βάσης

Κωδικός	F85-1K15
Βάρος	696 gr/m
Μήκος βέργας	6m

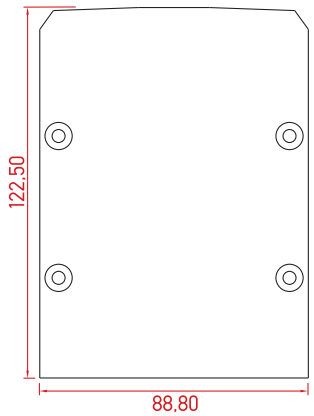

Τάπα

Κωδικός F85-415

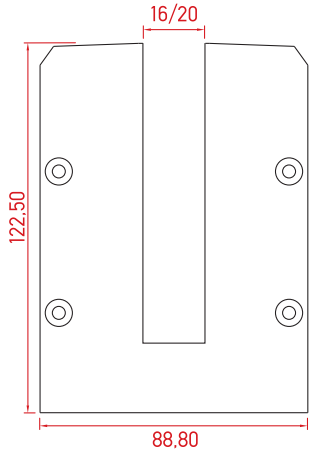

Τάπα

Κωδικός F85-415L (16mm)
F85-415M (20mm)

Βάσεις στήριξης υαλοπίνακα

Οι βάσεις στήριξης περιέχουν βίδες σύσφιξης και λάστιχα. Οι βάσεις του τύπου C χρησιμοποιούνται στο επιδαπέδιο και στο ενδοδαπέδιο σύστημα στήριξης υαλοπίνακα.

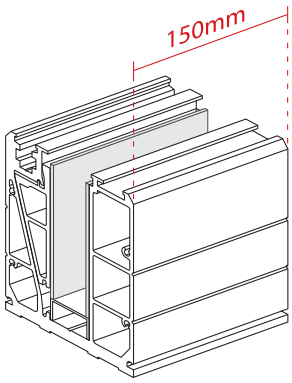

Για Υαλοπίνακα 16mm

Κωδικός F85-150C/16

Για Υαλοπίνακα 20mm

Κωδικός F85-150C/20

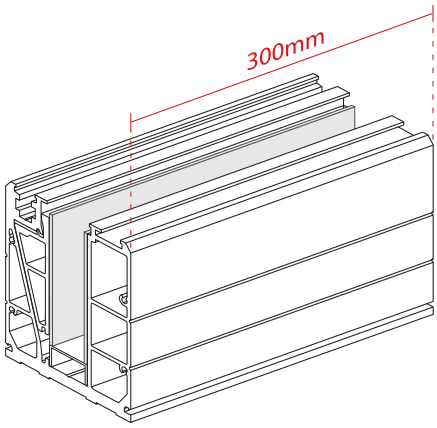

Για Υαλοπίνακα 16mm

Κωδικός F85-300C/16

Για Υαλοπίνακα 20mm

Κωδικός F85-300C/20

Type Cu | Σύστημα Ενδοδαπέδιας Στήριξης Υαλοπίνακα

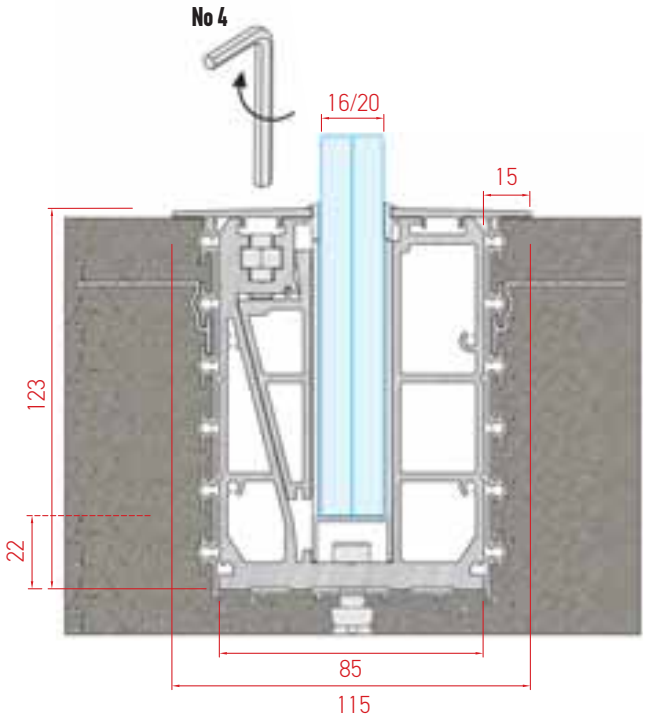

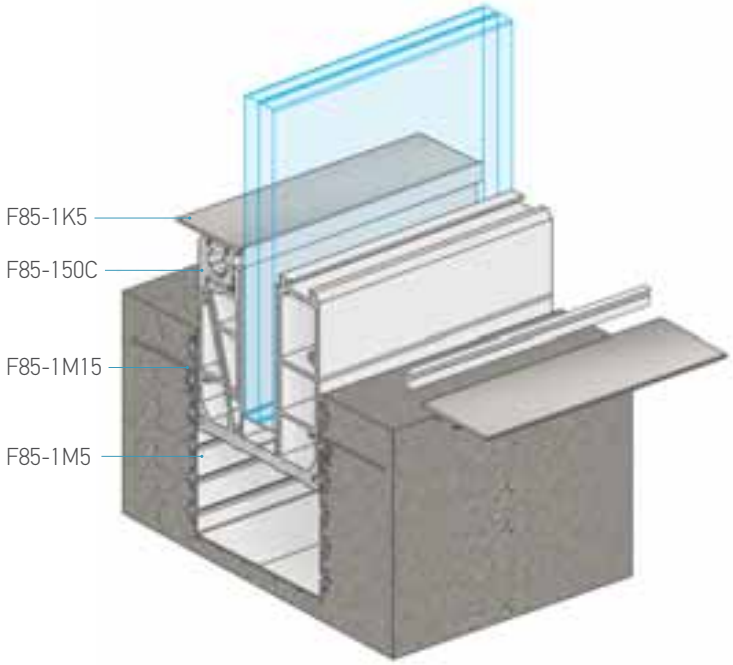

Διάταξη τύπου Cu

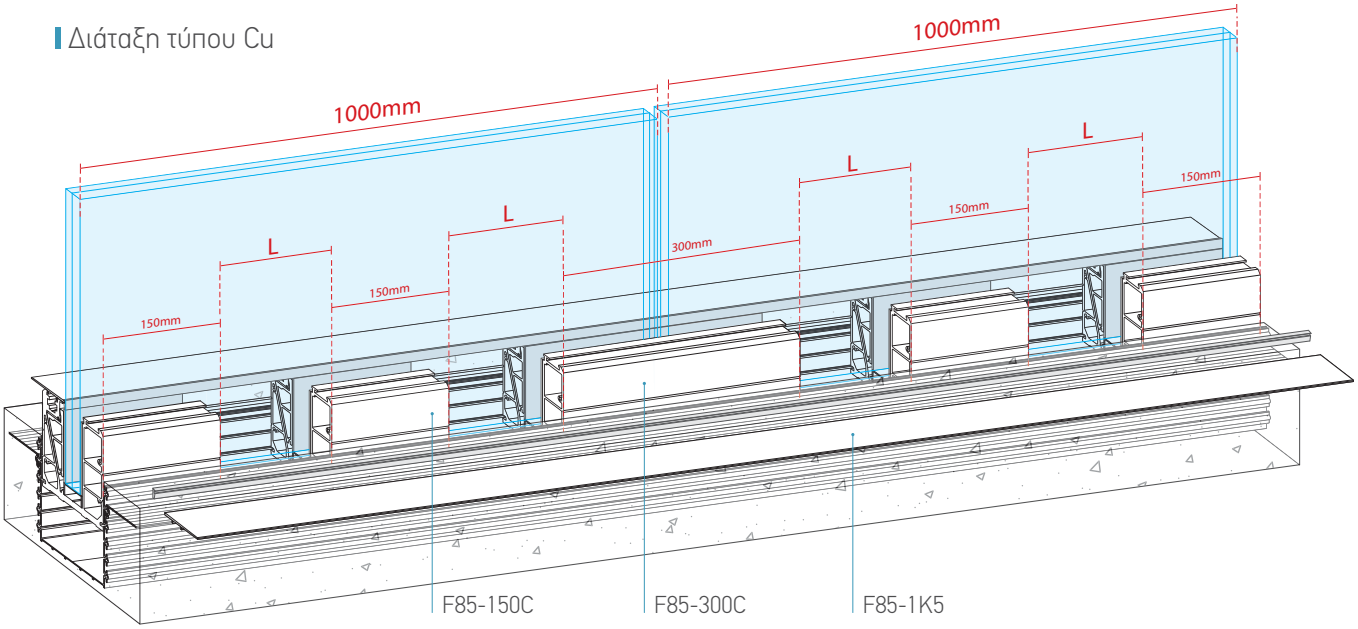

Προφίλ & εξαρτήματα συστήματος

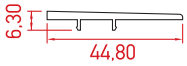

Καπάκι Βάσης

Κωδικός	F85-1K5
Βάρος	295 gr/m
Μήκος βέργας	6m

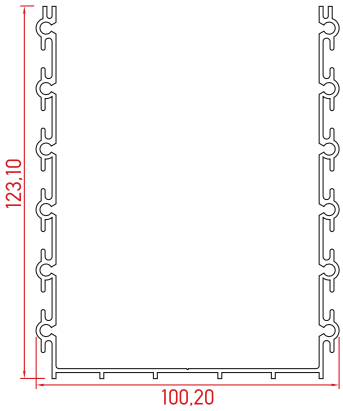

Ενδοδαπέδιος Οδηγός Βάσης

Κωδικός	F85-1M5
Βάρος	1976 gr/m
Μήκος βέργας	6m

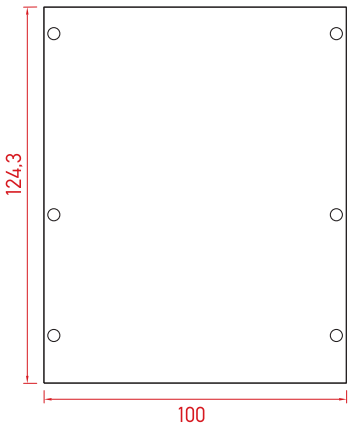

Τάπα Ενδοδαπέδιου Οδηγού Βάσης

Κωδικός	F85-425

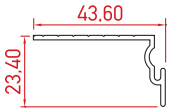

Πρόσθετο Προφίλ

Κωδικός	F85-1M15
Βάρος	281 gr/m
Μήκος βέργας	6m

Καπάκι Ενδοδαπέδιου Οδηγού Βάσης

Κωδικός	F85-1M25
Βάρος	360 gr/m
Μήκος βέργας	6m

Παράδειγμα τοποθέτησης ενδοδαπέδιου οδηγού βάσης

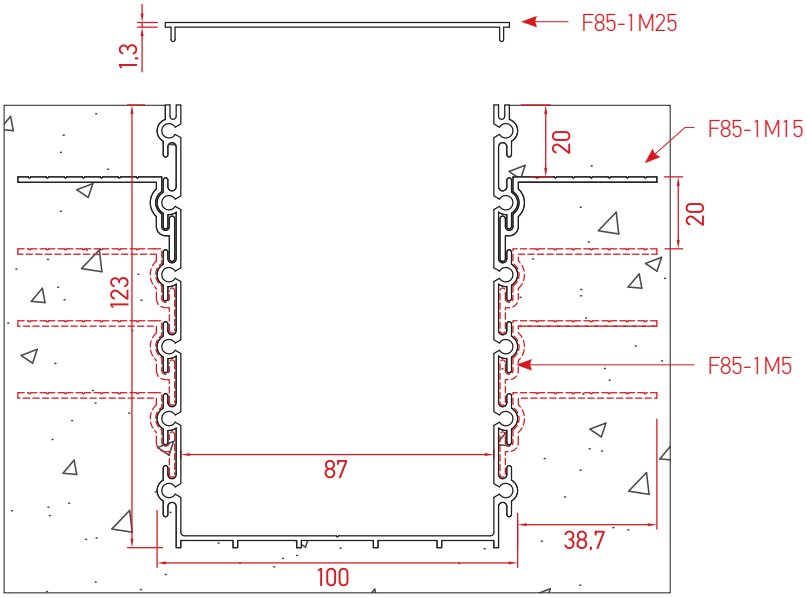

Type D | Σύστημα Εξωτερικής Στήριξης Υαλοπίνακα

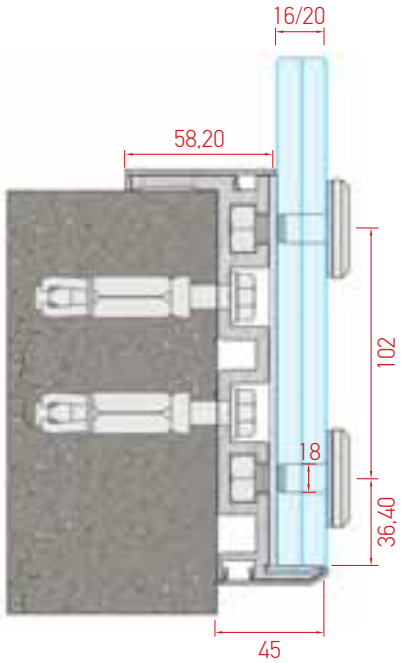

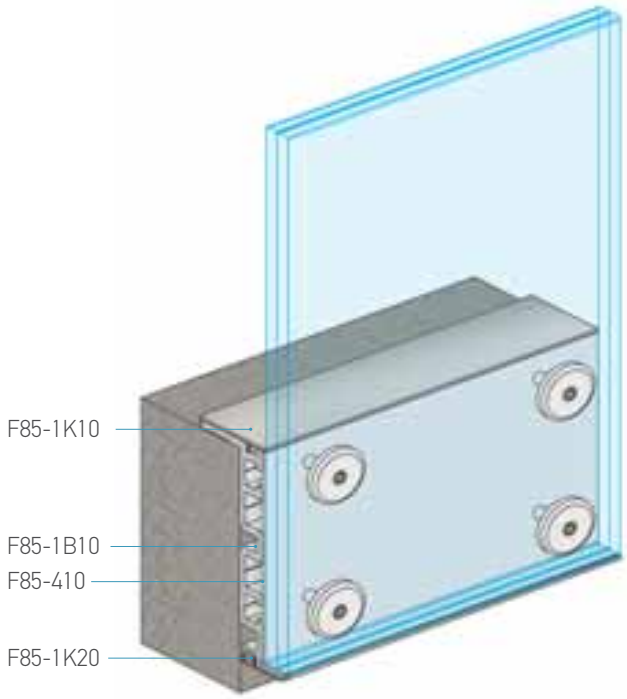

Διάταξη τύπου D

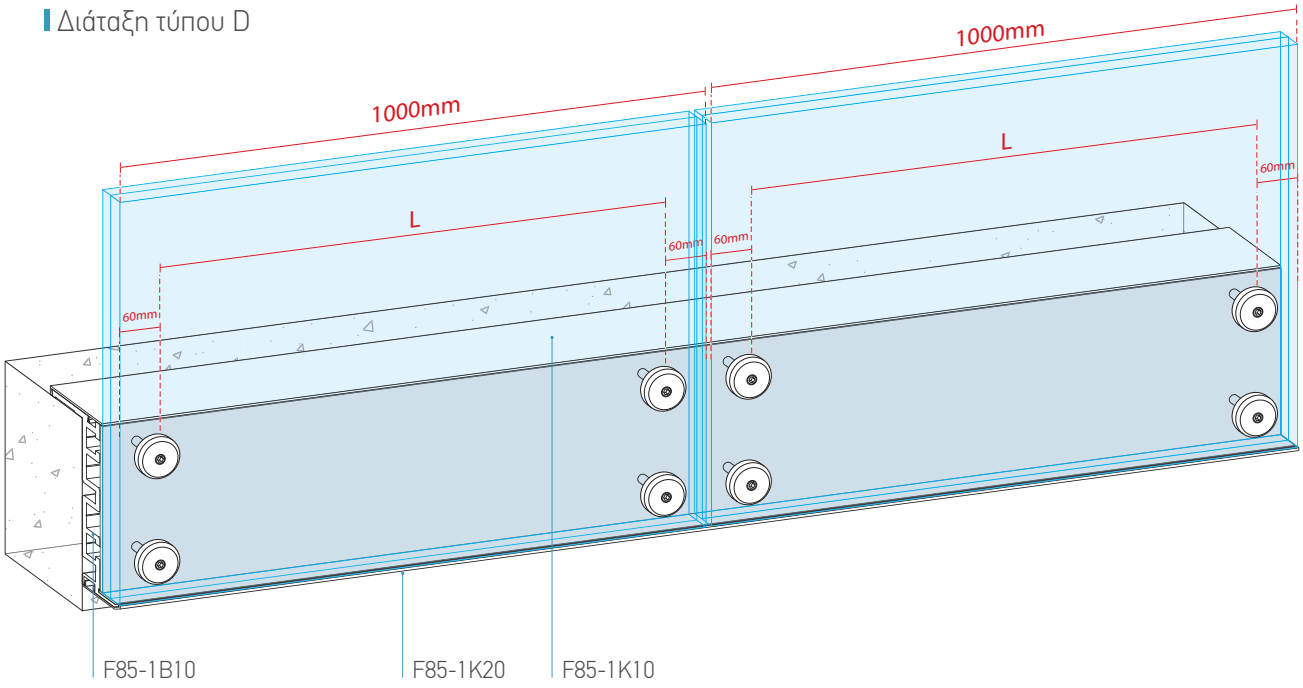

Προφίλ & εξαρτήματα συστήματος

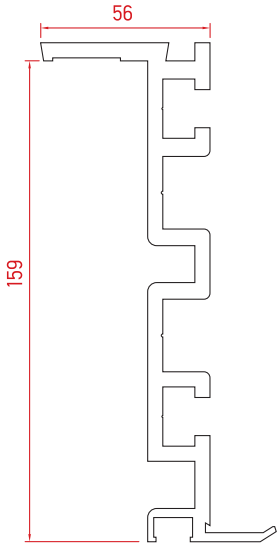

Επιτοίχια Βάση

Κωδικός	F85-1B10
Βάρος	4740 gr/m
Μήκος βέργας	6m

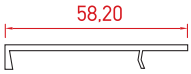

Καπάκι Πάνω

Κωδικός	F85-1K10
Βάρος	366 gr/m
Μήκος βέργας	6m

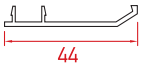

Καπάκι Κάτω

Κωδικός	F85-1K20
Βάρος	220 gr/m
Μήκος βέργας	6m

Φύλλο PVC 1mm

Κωδικός	F85-410
Χρώμα	Λευκό/Μαύρο
Μήκος	2m

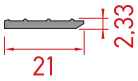

Λάστιχο Βάσης

Κωδικός	F85-437

Εξαρτήματα στήριξης υαλοπίνακα

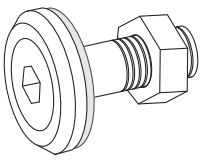

Ροζέτα Στήριξης Υαλοπίνακα 16mm

Κωδικός	F85-D016

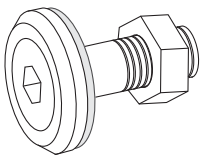

Ροζέτα Στήριξης Υαλοπίνακα 20mm

Κωδικός	F85-D020

Type **Ds** | INOX Σύστημα Εξωτερικής Στήριξης Υαλοπίνακα

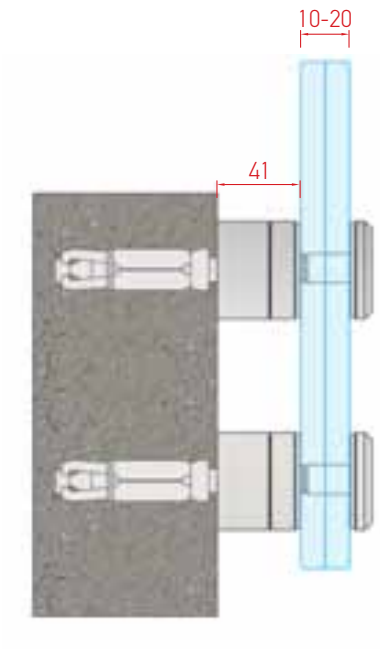

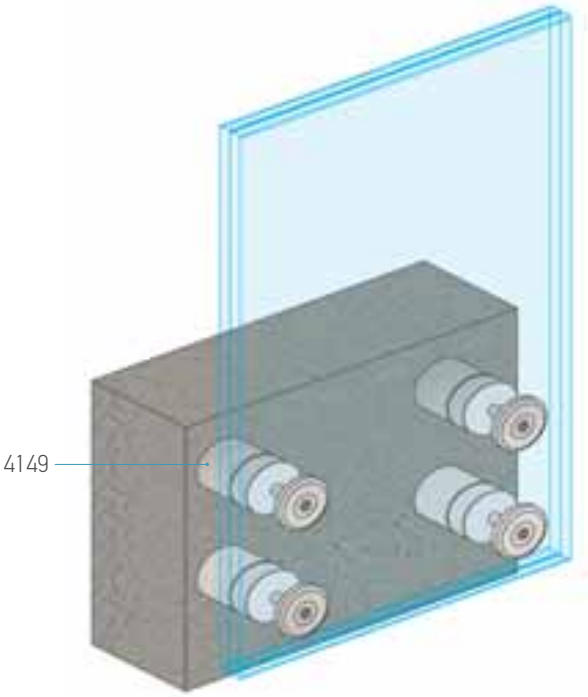

INOX Σύστημα εξωτερικής στήριξης υαλοπίνακα

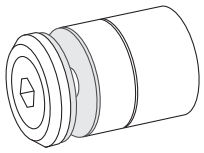

Σύστημα Εξωτερικής Στήριξης Υαλοπίνακα

Κωδικός 4149

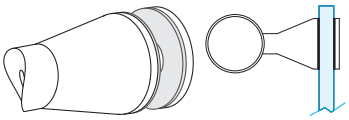

Στήριγμα Κουπαστής F50-200

Κωδικός 4148

Βίδα στερέωσης για Τύπους A, B, C και D

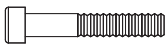

Βίδα Άλλεν M10x70 Inox

Κωδικός F85-E001

Συσκευασία 50 τεμ.

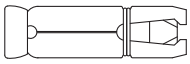

Εκτονούμενο Μεταλ. Ούπα

Κωδικός F85-E002

Συσκευασία 50 τεμ.

Τεχνικά χαρακτηριστικά βίδας άλλεν M10x70 βάσει DIN 912

DIN: 912

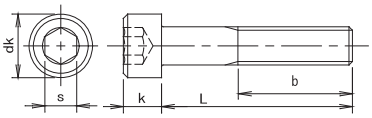

dk	16
k	10
s	8
L	70

Έκδοση: Ιούλιος 2010

ALUMINCO®
ALUMINIUM BUILDING SYSTEMS

Βιομηχανία Συστημάτων Αλουμινίου
320 11 - Οινόφυτα Βοιωτίας
τηλ. 22620 47000 - fax 22620 47090
info@aluminco.com, sales@aluminco.com